Redes Neurais Artificiais

Ciência da Computação

Made with GAMMA

Inspiração Biológica: Do Neurônio Biológico ao Artificial

As Redes Neurais Artificiais são modelos computacionais inspirados na estrutura e funcionamento do cérebro humano. Elas buscam replicar a capacidade dos neurônios biológicos de processar informações e aprender com a experiência.

Um neurônio biológico recebe sinais através de dendritos, processa-os no corpo celular e transmite um sinal através do axônio. Da mesma forma, um neurônio artificial recebe entradas, realiza um cálculo e produz uma saída.

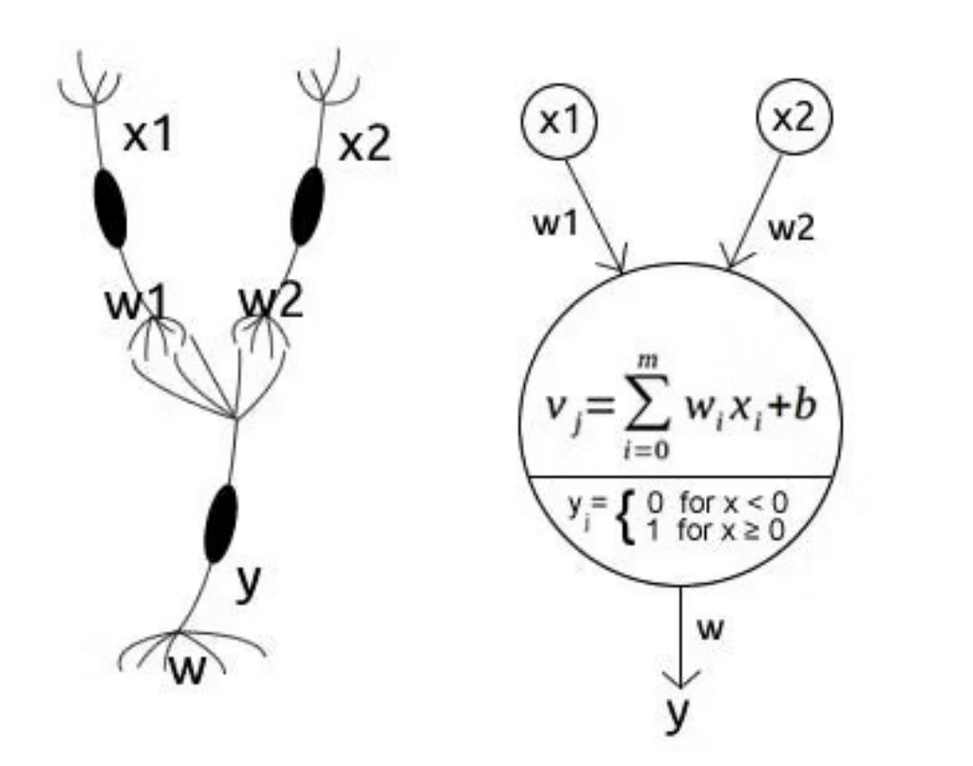

Neurônio Biológico

Unidade fundamental do sistema nervoso, responsável pela transmissão de impulsos elétricos e químicos.

Neurônio Artificial

Modelo matemático que simula a função de um neurônio biológico, formando a base das redes neurais.

Made with GAMMA

Anatomia de uma Rede Neural Artificial

Uma RNA é composta por diferentes camadas de neurônios interconectados, cada uma desempenhando um papel crucial no processamento da informação. A interação entre pesos, bias e funções de ativação permite que a rede aprenda padrões complexos nos dados.

Camada de Entrada

Recebe os dados brutos.

Camadas Ocultas

Processam e transformam os dados.

Camada de Saída

Gera a previsão ou resultado final.

Dentro de cada neurônio, os pesos ajustam a importância de cada entrada, o bias permite flexibilidade no modelo e a função de ativação introduz não-linearidade, essencial para resolver problemas complexos.

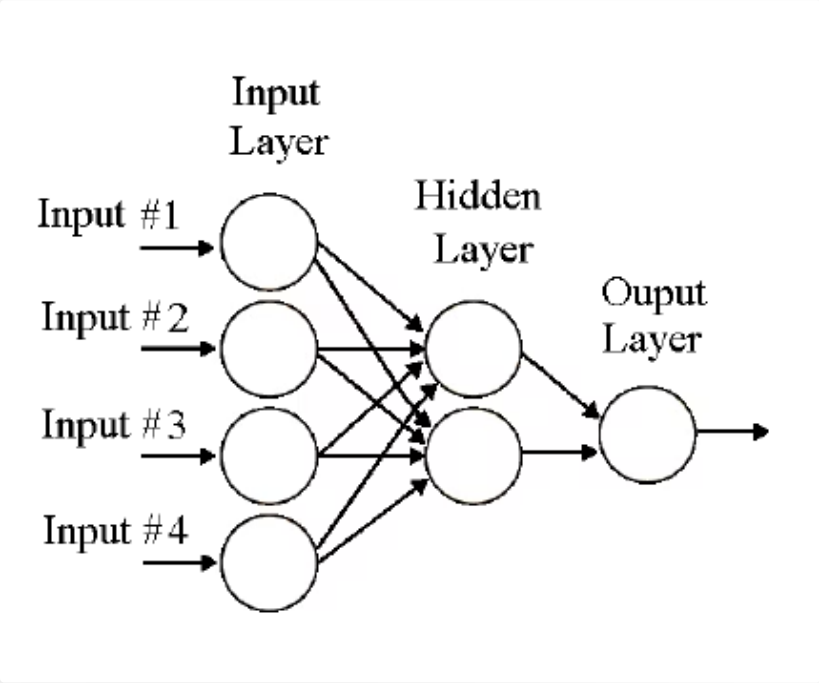

Made with GAMMA

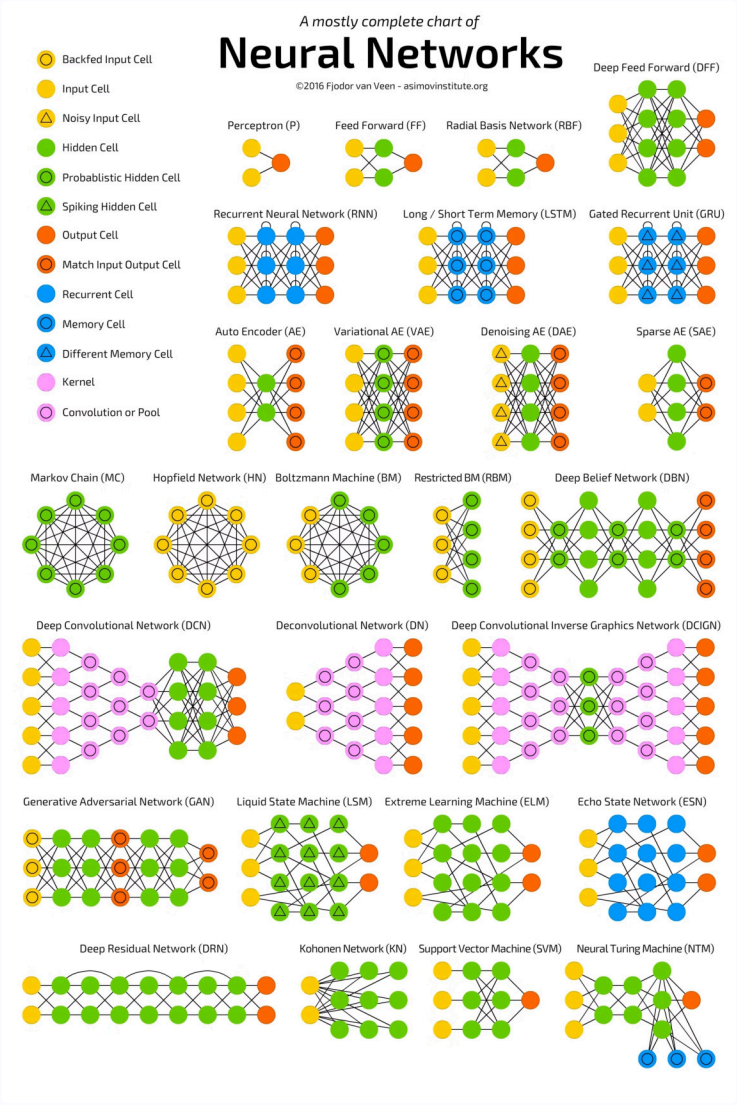

Topologias de Redes Neurais

Made with GAMMA

O Processo de Aprendizagem de uma RNA

O aprendizado em uma RNA é um processo iterativo que envolve a propagação de informações para frente, o cálculo do erro e a retropropagação para ajustar os pesos da rede. Este ciclo permite que a RNA minimize seus erros e melhore continuamente suas previsões.

Forward Propagation

Os dados de entrada passam pelas camadas da rede, gerando uma saída.

Cálculo do Erro

Compara a saída da rede com a saída esperada usando uma função de custo.

Backpropagation

O erro é propagado de volta pela rede para ajustar os pesos e bias.

Os otimizadores, como SGD e Adam, são algoritmos que guiam o processo de ajuste de pesos, ajudando a rede a encontrar o conjunto ideal de parâmetros que minimizam a função de custo. Eles desempenham um papel vital na eficiência e velocidade do treinamento da RNA.

Made with GAMMA

Exemplo Prático: Classificação com o Dataset Iris

Para ilustrar como as RNAs funcionam na prática, utilizaremos o famoso dataset Iris, que contém medidas de diferentes espécies de flores. Construiremos e treinaremos um modelo de RNA simples para classificar as espécies de Iris.

Carregar os Dados

Importar o dataset Iris, que contém as características das flores.

Construir o Modelo

Definir a arquitetura da RNA, incluindo camadas e funções de ativação.

Treinar o Modelo

Alimentar a RNA com os dados e permitir que ela ajuste seus pesos.

Avaliar o Desempenho

Verificar a acurácia e outras métricas para entender a eficácia do modelo.

Made with GAMMA

Vantagens e Limitações das RNAs

As Redes Neurais Artificiais oferecem um poder sem precedentes para resolver problemas complexos, mas também apresentam desafios específicos que precisam ser considerados. É crucial entender esses aspectos para aplicar as RNAs de forma eficaz.

Vantagens

- **Padrões Complexos:** Capacidade inigualável de aprender e modelar relações não lineares.
- **Dados Não Estruturados:** Excelentes para imagem, voz e texto.
- **Generalização:** Boas em lidar com dados novos e desconhecidos.

Limitações

- **Dados e Poder Computacional:** Exigem grandes volumes de dados e hardware robusto.
- **Overfitting:** Tendência a memorizar dados de treinamento, prejudicando a generalização.
- **Interpretabilidade:** Dificuldade em entender o "porquê" das decisões da rede.

Made with GAMMA

Aplicações Reais das Redes Neurais

As RNAs estão no coração de muitas das inovações tecnológicas que moldam nosso mundo hoje. Sua capacidade de processar e entender grandes volumes de dados permitiu avanços significativos em diversas áreas, desde a saúde até a automação.

Diagnóstico Médico

Análise de imagens médicas (raio-X, ressonâncias) para detecção precoce de doenças.

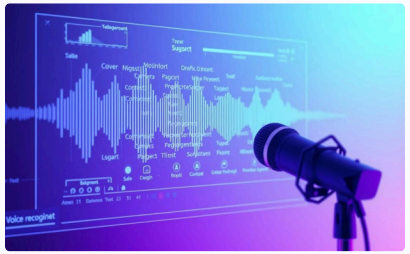

Reconhecimento de Voz

Assistentes virtuais, transcrição de áudio e controle por voz em dispositivos.

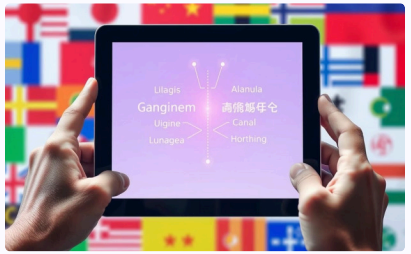

Tradução Automática

Sistemas que traduzem textos e falas entre diferentes idiomas em tempo real.

Carros Autônomos

Percepção do ambiente, tomada de decisões e navegação sem intervenção humana.

Made with GAMMA

Dúvidas?

Made with GAMMA